Cappe aspirazione a isola in acciaio (1067 mm)

Modello ICBVI42S

cappa a isola motore escluso

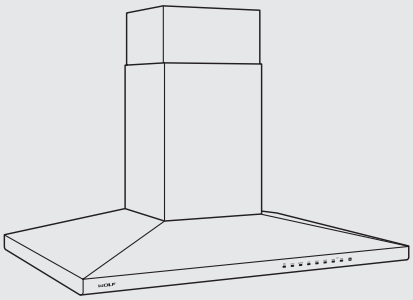

Modello	Euro Iva esclusa
ICBVI42S	**€ 3.500**

Caratteristiche

Larghezza	1067 mm
Altezza (escluso camino)	152 mm
Altezza min/max (incluso camino)	743 mm/965 mm
Profondità	673 mm
Peso lordo	50 kg

Dati per allacciamento

Alimentazione	220-240 V 50 Hz
Assorbimento	0,4 kW-16 A
Cavo di alimentazione senza spina	1000 mm
Predisposizione tubo scarico fumi sezione circolare per motore interno	∅ 152 mm

Dimensioni ingombro

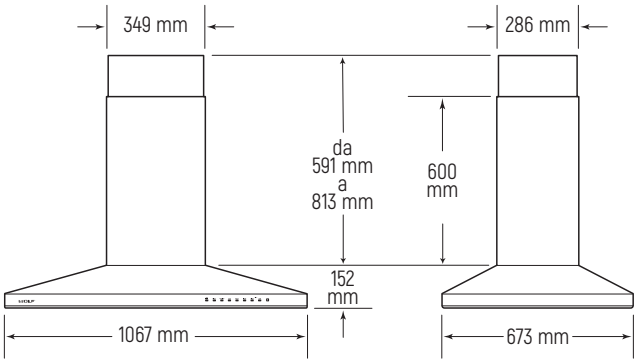

Nota importante: scegliere il motore interno o esterno in fase d'ordine.

Accessori

Descrizione	Codice	Euro Iva esclusa
Kit ricircolo aria	823540	€ 600
Filtro per ricircolo aria	823533	€ 200
Estensione camino (da 1175 a 1397 mm)	823531	€ 1.500
Panno in microfibra	CLEANCLOTHPK	€ 18
Motori aspirazione interni ∅ 152		
Motore interno 900 m^3/h	824380	€ 900
Motori aspirazione esterni ∅ 254		
Motore esterno 1528 m3/h	812307	€ 1.200
Motore esterno 2028 m^3/h	812308	€ 1.400
Motore esterno 2535 m^3/h	812309	€ 1.900
Dimensioni		pag. 267

Dimensioni per l'installazione

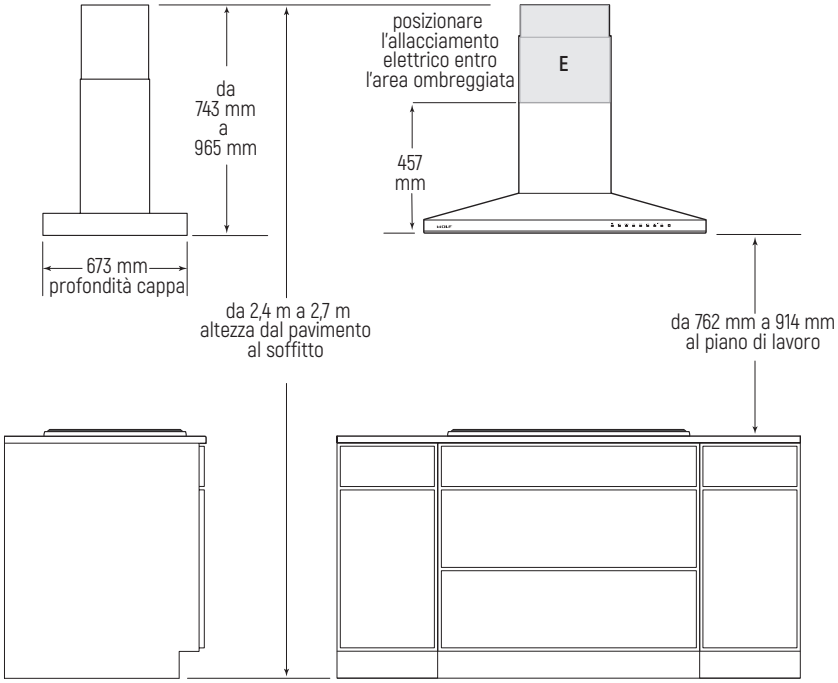

vista laterale

vista frontale